Схема подключения конечного спринклера PROS-04

Узел - 1

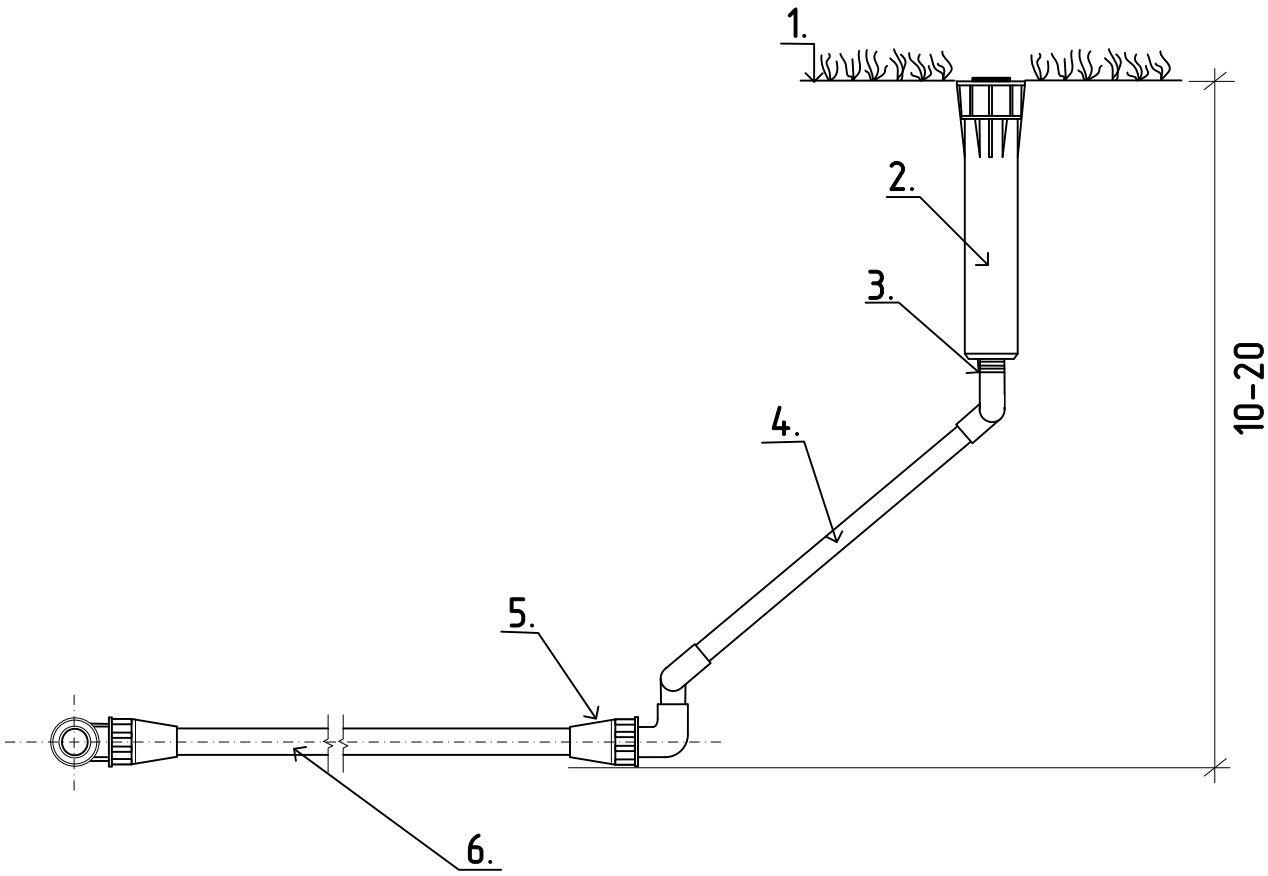

№ рис	Обозначение, описание, размерность
1.	Уровень земли
2.	Спринклер PROS-04
3.	Резьба наружная ½
4.	Соеденительное колено SJ-7512
5.	Муфта угловая 32*¾ в
6.	Подающий трубопровод 32 мм ПНД

Глубина прокладки трубопровода не менее 10-20 см от нулевой отметки грунта

Изм.	Кол.	Лист	№	Подпись	Дата
ГИП					
Разраб					
Н. Контроль					

Стадия	Лист	Листов
РП	7	1

Схема подключения конечного спринклера Pros-04

Схема подключения промежуточного спринклера PROS-04

Узел - 2

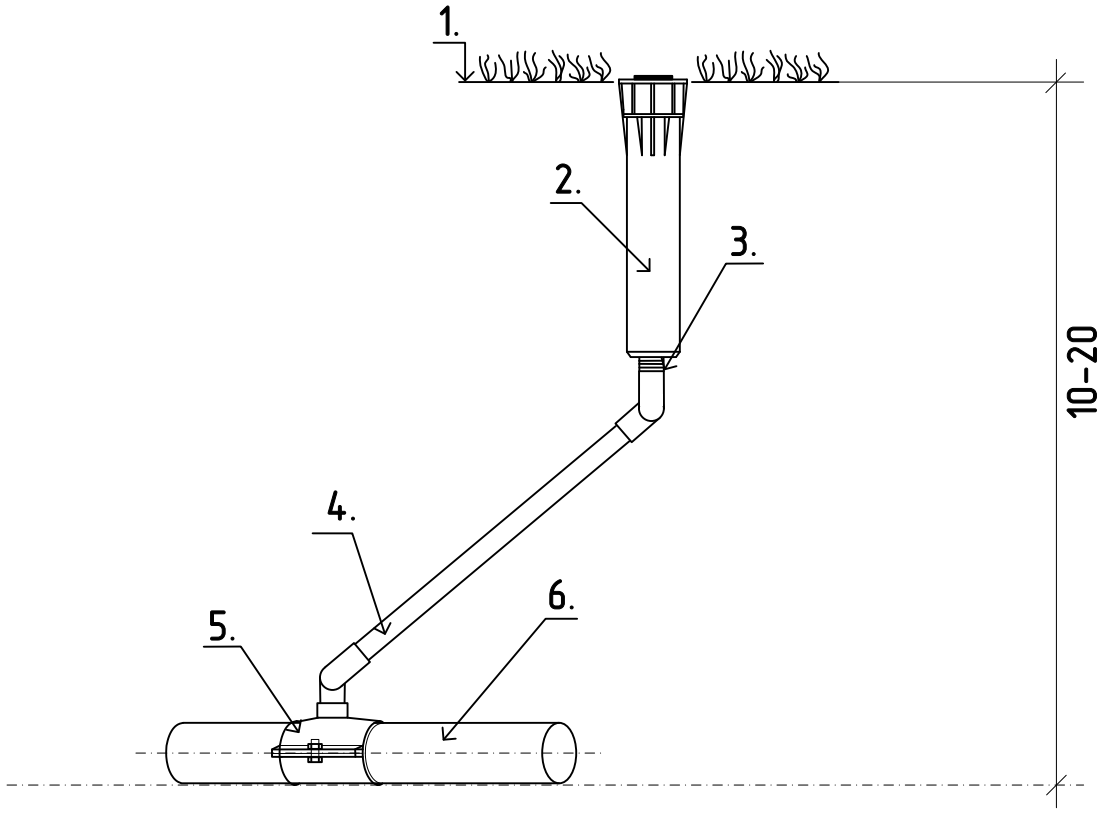

№ рис	Обозначение, описание, размерность
1.	Уровень земли
2.	Спринклер PROS-04
3.	Резьба наружная ½
4.	Соеденительное колено SJ-512
5.	Седелка переход 32*½ в
6.	Подающий трубопровод 32 мм ПНД

Глубина прокладки трубопровода не менее 10-20 см от нулевой отметки грунта

Изм.	Кол.	Лист	№	Подпись	Дата
ГИП					
Разраб					
Н. Контроль					

Стадия	Лист	Листов
РП	8	1

Схема подключения промежуточного спринклера Pros-04